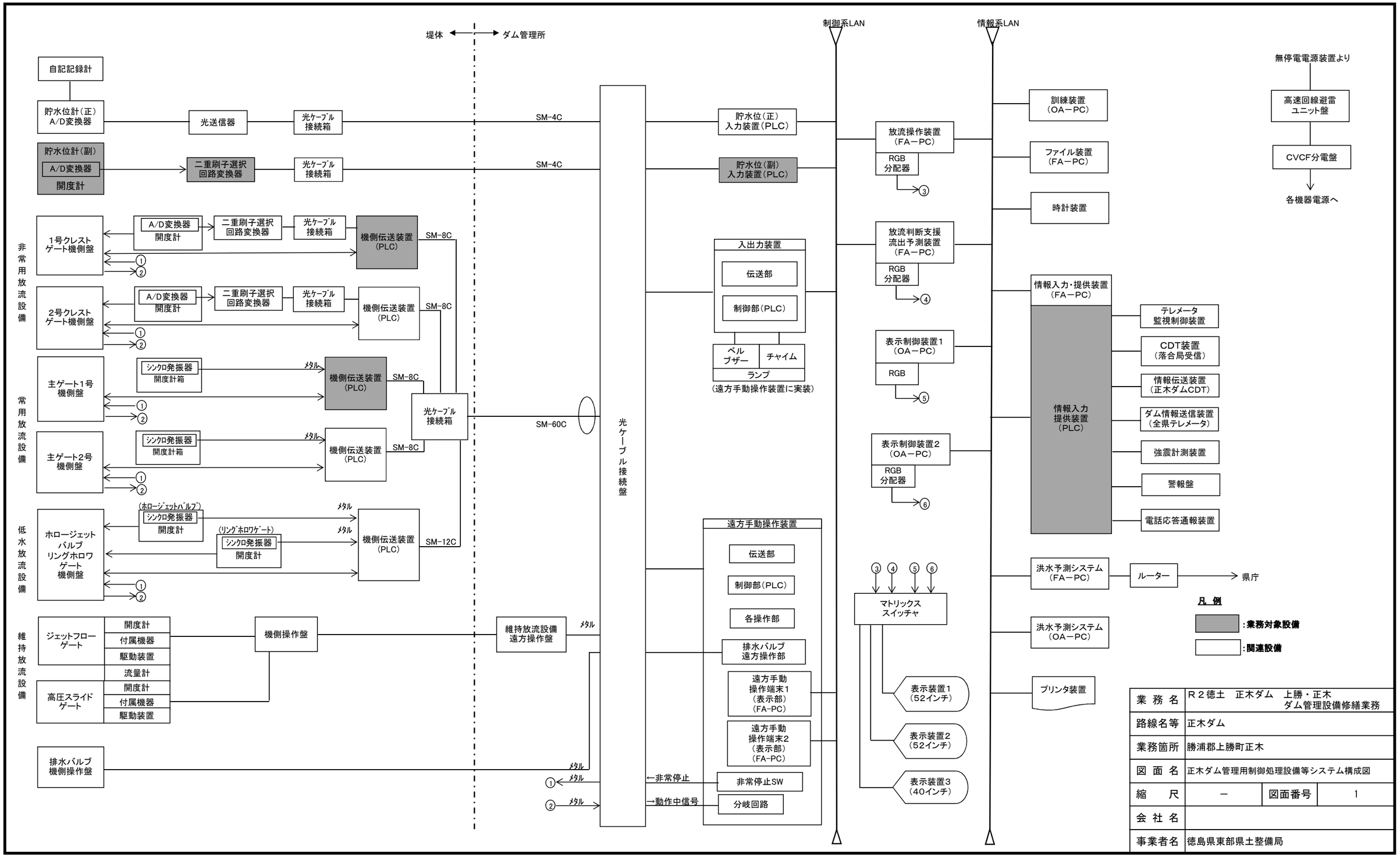

業 務 名	R２徳土　正木ダム　上勝・正木 ダム管理設備修繕業務		
路線名等	正木ダム		
業務箇所	勝浦郡上勝町正木		
図 面 名	正木ダム管理用制御処理設備等システム構成図		
縮　　尺	－	図面番号	1
会 社 名			
事業者名	徳島県東部県土整備局		

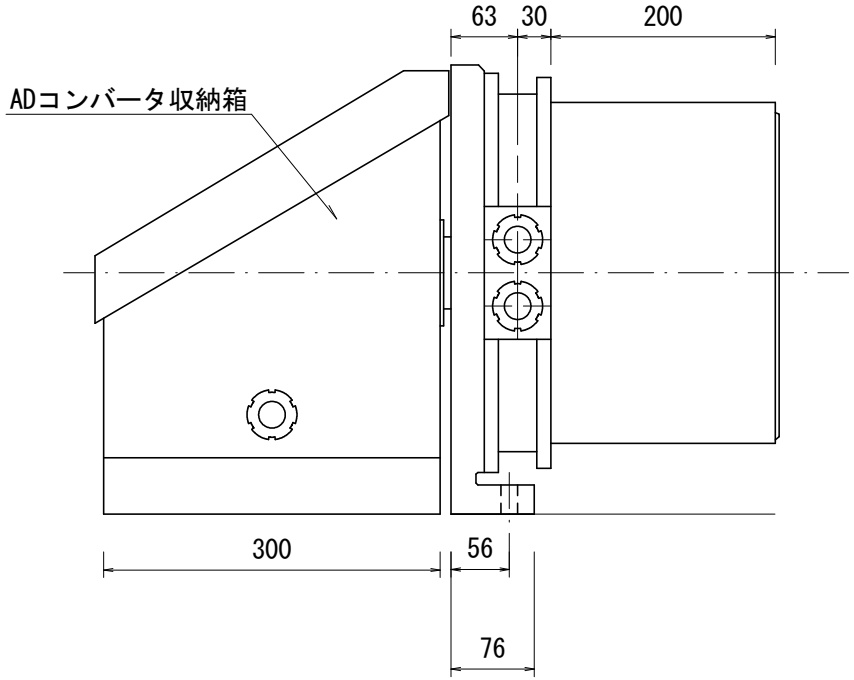

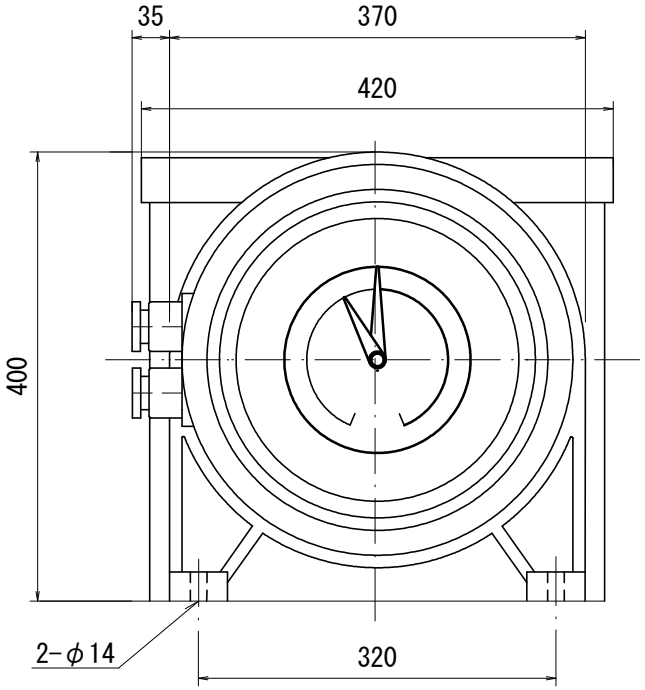

［単位：mm］

工　事　名	Ｒ２徳土　正木ダム　上勝・正木 ダム管理設備修繕業務		
路 線 名 等	正木ダム		
施 工 箇 所	勝浦郡上勝町正木		
図　面　名	既設水位計外形図		
縮　　尺	―	図 面 番 号	2
事 業 者 名	徳島県東部県土整備局		